Hebesets Serie JHS

Traglast bis 20 t

JSET 10/2

JSET 20/3

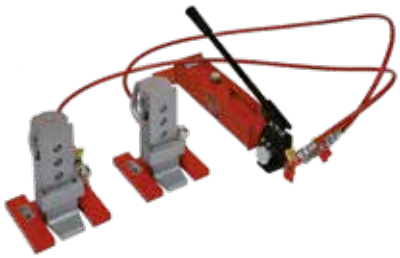

JSET 20/3 ku

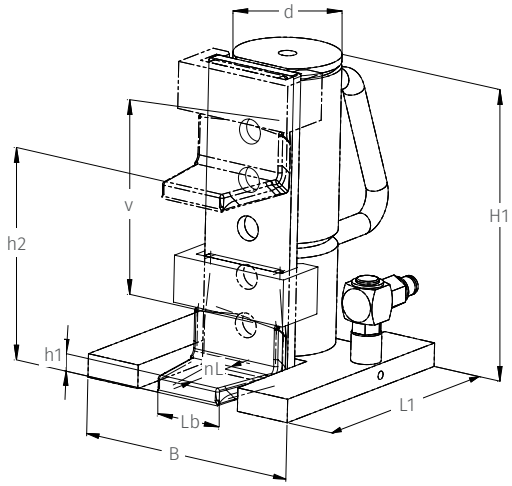

Kurzbeschreibung

- 180° schwenkbarer Schieber um mit, oder bei wenig Platz, auch ohne Füße anheben zu können.
- Hohe Lastaufnahme bei geringem Gewicht.
- Pumpe getrennt vom Heber, dadurch sicher, flexibel und in engsten Raumverhältnissen einsetzbar; ermöglicht auch das Arbeiten in horizontaler Richtung.
- Die schwenkbare Lasche gewährleistet jederzeit eine optimale Anpassung an die Last. Stets sichere Standfestigkeit, auch in angehobenem Zustand.
- Winkeldrehanschluss ermöglicht ein noch flexibleres Arbeiten.

Hebegeräte mit Pumpe und Schläuchen im Set

Typ	JSET 5/2	JSET 10/2	JSET 10/3	JSET 20/3	JSET 10/3 ku	JSET 20/3 ku
Hebegerät	1 × JHS 5	2 × JHS 5	1 × JHS 10	2 × JHS 10	1 × JHS 10 ku	2 × JHS 10 ku
Schlauch	1 × JS 2	2 × JS 2	1 × JS 3	2 × JS 3	1 × JS 3	2 × JS 3
Pumpe	JP 26	JP 26	JP 26	JP 26	JP 26	JP 26
Bestell-Nummer	20 405 200-S	20 410 200-S	20 410 301-S	20 420 301-S	20 410 305-S	20 420 305-S
Preis in Euro	1.820,00	2.750,00	1.995,00	3.105,00	2.130,00	3.375,00

			JHS 5*	JHS 10*	JHS 10 ku*
Traglast*		t	5,0	10,0	10,0
Kleinste Ansetzhöhe mit Lasche	h1	mm	15	20	20
Max. Hubhöhe Lasche / Hub	h2	mm	250	260	288
Verstellbarkeit der Lasche	V	mm	-	-	5 × 41
Ansetzhöhe mit Kopfplatte	H1	mm	350	370	265
Laschenbreite Vorderkante	H2	mm	585	610	373
Laschenbreite Vorderkante	Lb	mm	45	60	60
Nutzbare Laschentiefe	nL	mm	40	55	55
Durchmesser Auflagefläche	d	mm	60	80	95
Länge bei abgestützter Lasche o. Griff	L2	mm	170	205	205
Länge mit freistehender Lasche o. Griff	L1	mm	220	260	260
Breite	B	mm	145	200	200
Zylindervolumen		L	0,30	0,47	0,21
Gewicht		kg	10	19	19

*auf der Kopfplatte